РАЗДЕЛИТЕЛЬНАЯ МЕМБРАНА С КРЕПЛЕНИЕМ *DT106*

Разделительная мембрана DT106 с санитарной мембраной предназначена для применения в пищевой промышленности и фармацевтики. Ее просто собирать с манометрами, преобразователями давления и другими инструментами.

Технические параметры

Подсоединение инструмента: внутренняя NPT ¼″ и ½″, BSPP 1/4″ и ½″
Подсоединение к процессу: 1″, 1 ½″, 2″ (санитарный фланец ISO2852)
25, 32, 40, 50 (DIN32676)
Рабочая температура: от -40 до +150°C
Диапазон давления ограничен:

Размер	Минимальный диапазон	Максимальный диапазон	Размер мембраны	По запросу
1″ и 1 ½″	от 0 до 6 бар	от 0 до 40 бар	Ø36мм	Ø22мм
2″	от -1 до 1.5 бар	от 0 до 16 бар	Ø51.8мм	-

Материалы: корпус -SS316 (стандарт) Опция: SS316L, Хастелой C276, другие материалы по запросу
Мембрана: SS316L (стандарт) Опция: Хастелой C276, тантал, титан, другие материалы по запросу

Размеры, мм

Деталь	Описание
a	Верхняя часть корпуса
b	Порт для заполнения
c	Мембрана
d	Подсоединение инструмента

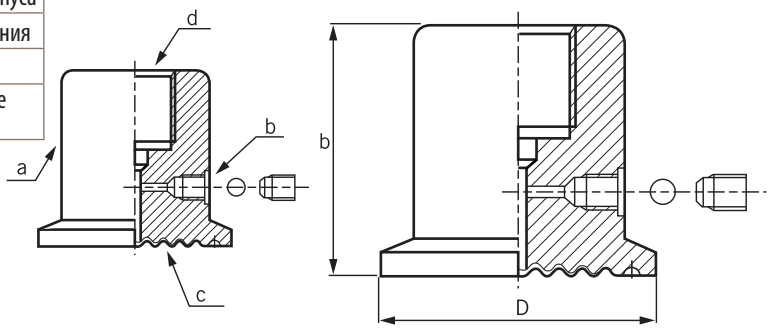

ISO	b	D
1″	37	50.5
1 ½″	37	50.5
2″	37	64

DIN	b	D
25	37	50.5
32	37	50.5
40	37	50.5
50	45	64

Подбор заказного кода

DT106 - A - ISO - 1 - S - 1 - 0 - A

Подсоединение инструмента (внутр.)	
A	BSPP ¼″
B	NPT ¼″
C	BSPP ⅜″
D	NPT ⅜″
E	BSPP ½″
F	NPT ½″
M	M20x1.5

Тип подсоединения	
ISO	ISO 2852
DIN	DIN32676

Подсоединение к процессу	
ISO	
1	1″
2	1 ½″
3	2″
DIN	
4	25
5	32
6	40
7	50

Материал корпуса	
S	SS316(стандарт)
0	Опция

Материал мембраны	
1	SS316L
2	Хастеллой C276
3	Тантал
4	Опция

Диапазон давления	
0	Мембрана с уплотнением
R	Укажите выходное давление

Диаметр мембраны	
A	Ø36
B	Ø51.8
C	Ø22 (по запросу)